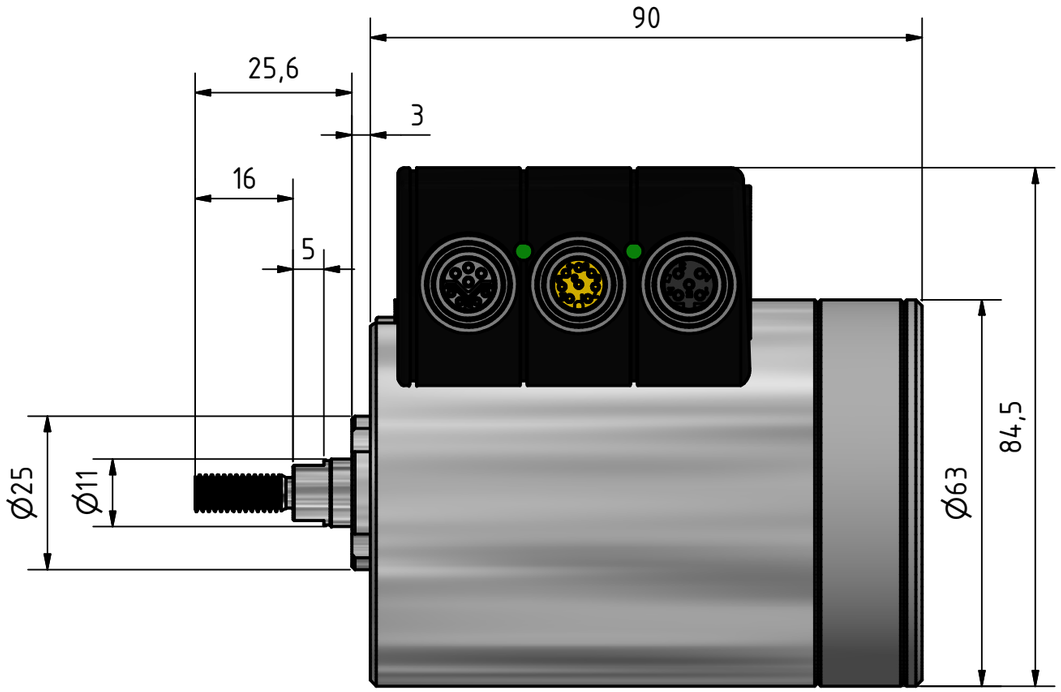

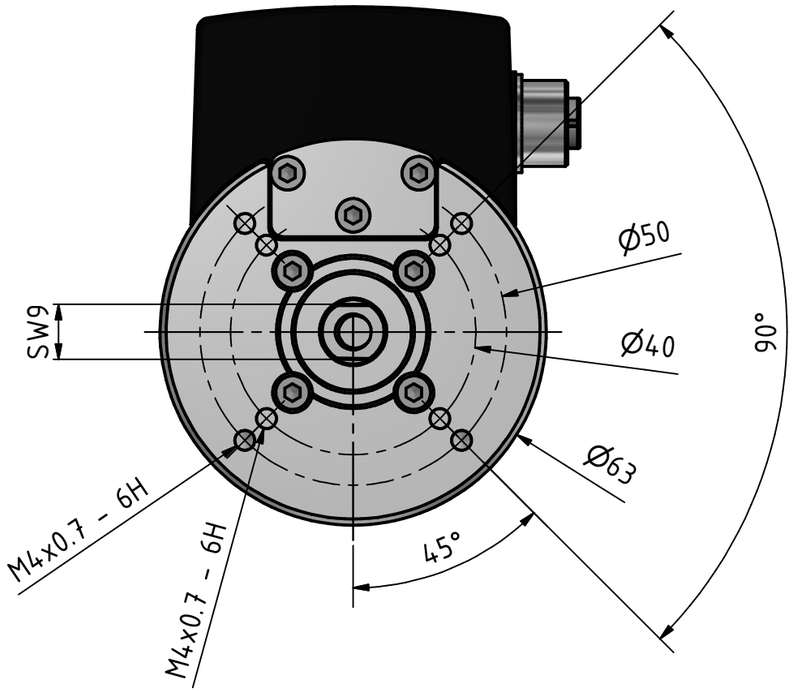

Projekt:

Rev	Änderungen	Datum	Name

	Datum	Name
Gezeichnet	26.09.2023	Zboron
Kontrolliert		

Nicht tolerierten Maße nach DIN 2768 mittel, K
Nicht vermaßte Kanten 0,2 x 45° entgratet

Material:

Short TRACK-S-45--IE

2023 3103 300

1

A3

Der Inhalt dieser Zeichnung ist urheberrechtlich geschützt.