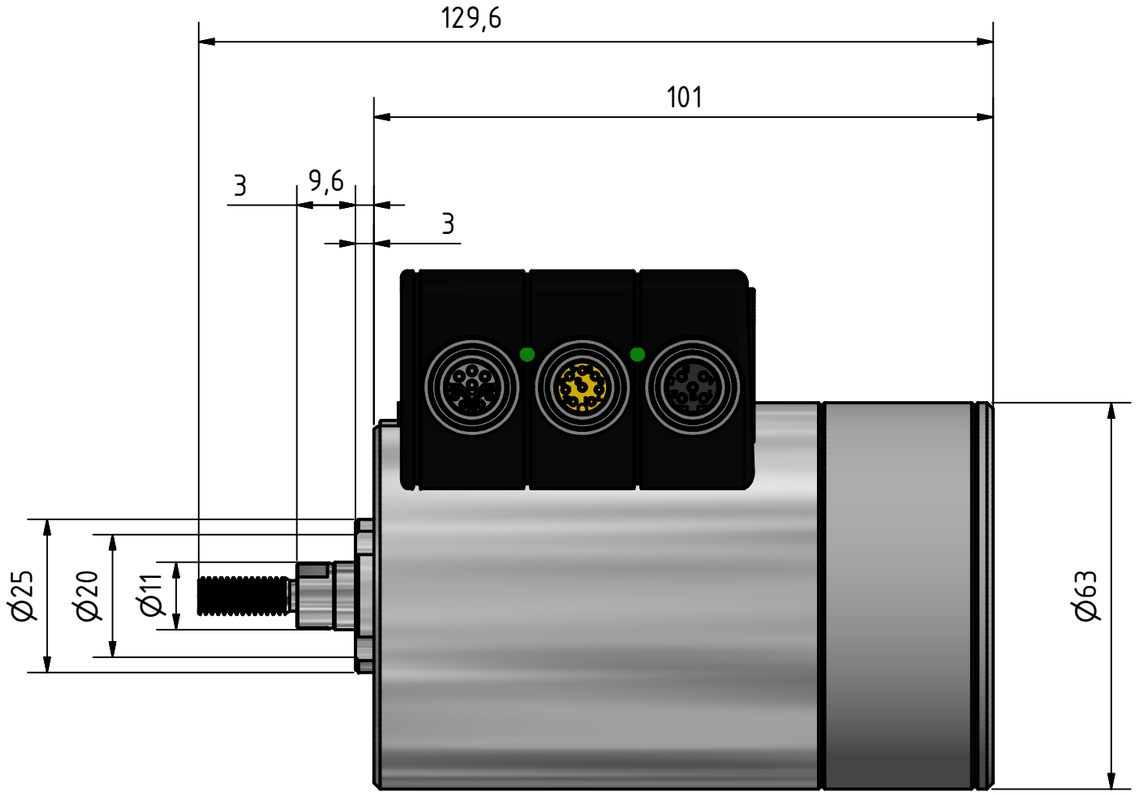

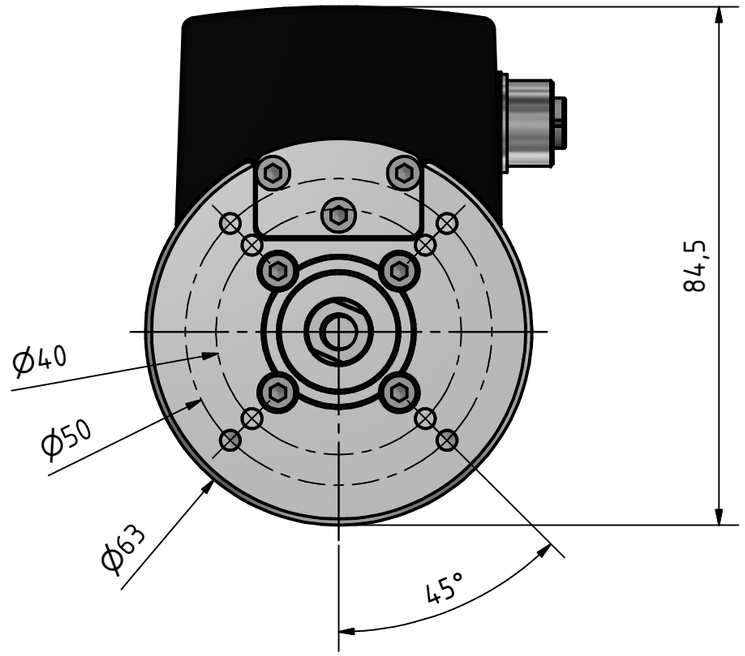

Artikelnummer:						Nicht tolerierten Maße nach DIN 2768 mittel, K Nicht vermaßte Kanten 0,2 x 45° entgratet
						Material:
					Datum	Name
				Gezeichnet	11.10.2024	Zboron
				Kontrolliert		
						Short TRACK - S - 45 - AE
						2023 3103 200 — 1 — A3
Rev	Änderungen	Datum	Name			Der Inhalt dieser Zeichnung ist urheberrechtlich geschützt.

fullmo World in Motion